J-King International Corporation

Rollenketten, Austragförderbänder und Rollenbänder, Hängebahnsysteme, Universal Ketten, Gliederbandförderer, Schmiedeteile, Kettenräumer

Das Unternehmen J-King International Corp. hat sich seit seiner Gründung im Jahr 1963 auf Produkte zur Kraftübertragung spezialisiert und so gilt es in Taiwan nunmehr als Anbieter mit der längsten Erfahrung in diesem Bereich.

Das derzeitige Produktsortiment umfasste ein breites Spektrum an Produkten für die Kraftübertragung sowie dazugehörige Komponenten, darunter Hängebahnsysteme, Kugelrollen, Universalketten, Universal Hängebandsysteme, Gliederbandförderer, Schmierstoffgeber, Schmiedeteile, Free Flow Ketten, Drehmomentbegrenzer, Silizium Gleichrichter Motoren und Getriebe, Zahnkränze, Kettenräumer, Rollen und Zubehör, Dipping Lines, Schienen, Wagen, Aufwickelvorrichtungen, Förderbänder, Raupenlaufwerke, Metallgürtel, Handformen und Produktionsmaschinen für Handschuhe. Einige der Produkte werden global unter der bekannten Eigenmarke „JUKYO“ vertrieben.

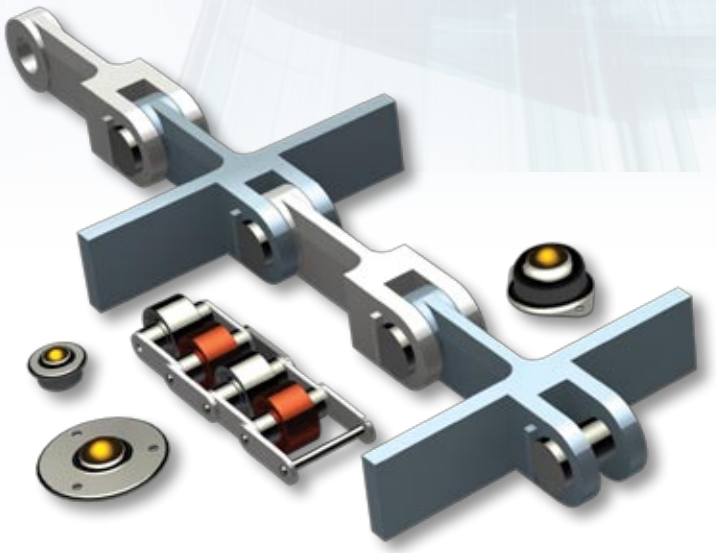

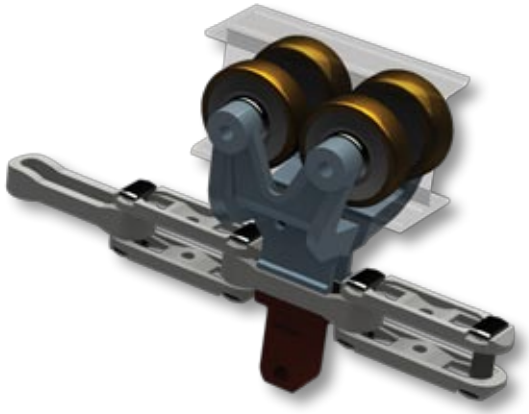

Der Wettbewerbsvorteil von J-King basiert auf seinem enormen Produktionspotential, welches auch Spezialaufträge von Kunden gerecht wird. Dieser Vorteil geht auf die über 50jährigen Bemühungen des Unternehmens zurück sowie dem Streben nach hochentwickelter Produktionsausrüstung, darunter etwa eine Fabrik für Metallstanzen, Schwerkraftrollenbahnen und Förderbänderketten; eine Fertigungsstätte für Draht- und Metallförderbänder; eine Fabrik für Gesenkschmiede und Langzeit Hitzebehandlung; eine Fabrik für elektrische Kraftübertragung; und eine Fabrik für Zahnkränze, Getriebe, Wasserfahrzeugmotoren und Wärmetauscher.

Die Produkte des Unternehmens stoßen aufgrund ihrer ausgezeichneten Qualität und der pünktlichen Lieferung auf große Nachfrage bei professionellen Abnehmern weltweit. Schnelle Rückmeldung auf Kundenanfragen gilt als weiterer Faktor des Erfolgsmodells von J-King, welcher als verlässlicher Geschäftspartner gilt.

JUKYO Always Moving
久鋼機械股份有限公司

J-King International Corporation
No. 220, Lane 123, Taiping Rd., Sec. 1, Caotun Town, Nantou County, Taiwan (542)
Tel: 886-49-233-7939
Fax: 886-49-233-7659
E-mail: jukyo@seed.net.tw
Website: www.j-king.com.tw